Paniková hrazda povrchová UNIVERSAL 1930 a 1950 – vícebodá

CERTIFIKACE

Osvědčení o shodě s normou EN1125

EN 1125

200 000

EN 1125

POPIS VÝROBKU

- tlačné povrchové panikové kování: hrazda
- uzamčení ve 2 nebo 3 bodech
- pro dřevěné, kovové nebo hliníkové dveře
- pro dveře do šířky 1020 mm a výšky 2210 mm
- pravolevé provedení
- kovové střelky
- madlo může být zkráceno na požadovanou délku

PŘÍSLUŠENSTVÍ

- A220 vnější štít klika
- A230 vnější štít koule
- jednostranná cylindrická vložka FAB 29 x 10 mm
- set pro instalaci na skleněné dveře
- boční protiplech L
- prodlužovací sada
- microspínač

VÝHODY

- moderní a kompaktní design
- jednotná sada doplňků použitelná pro všechny modely této řady

PROVEDENÍ VÝROBKU

- stříbrná (RAL9006)
- satin nikl (efekt nerez)
- nerez
- další barvy na požádání

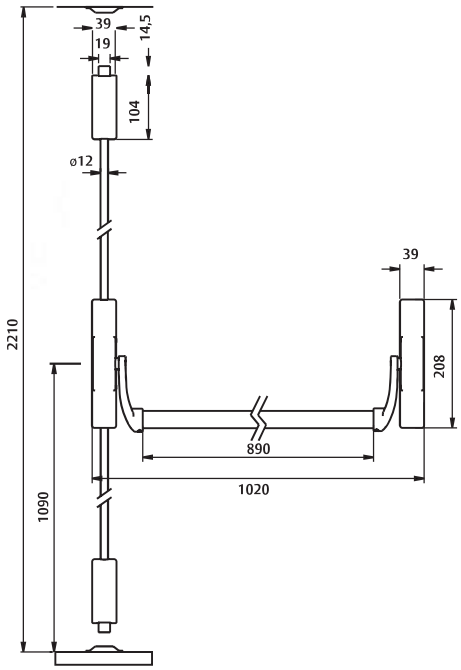

Dokumenty ke stažení po načtení QR kódu.

Popis	Objednací číslo
1930 UNIVERSAL 2BOD STRIB	AA000950
1930 UNIVERSAL 2BOD SATIN NIKL	AA000949
1930 UNIVERSAL 2BOD NEREZ	AA000928