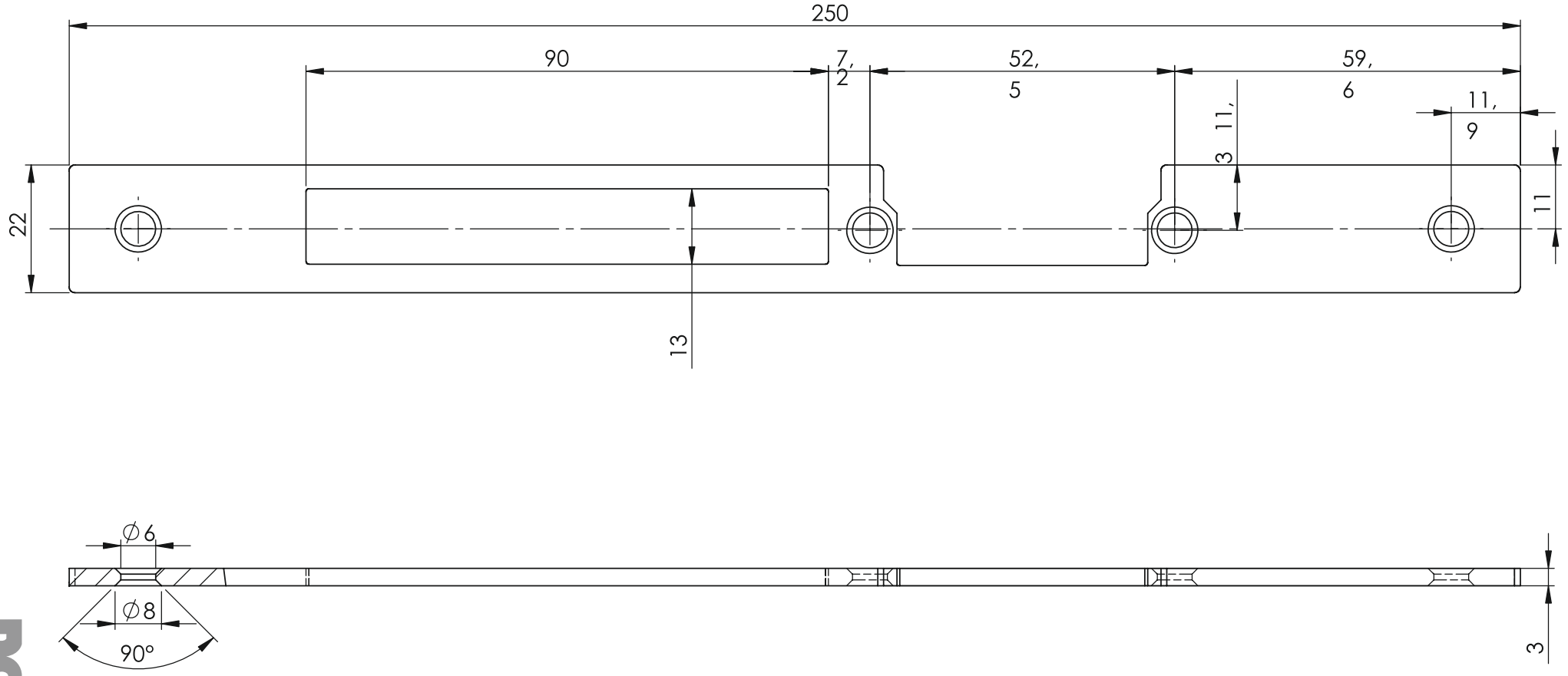

DORCAS