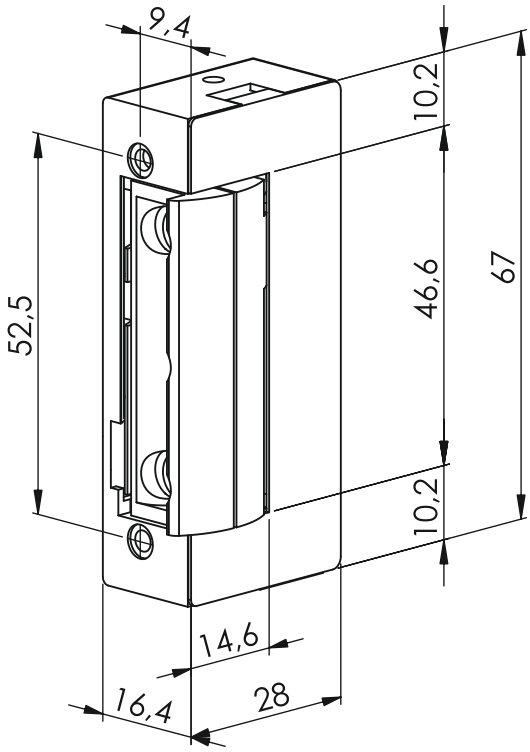
9,4
10,2
52,5
46,6
67
10,2
14,6
16,4
28

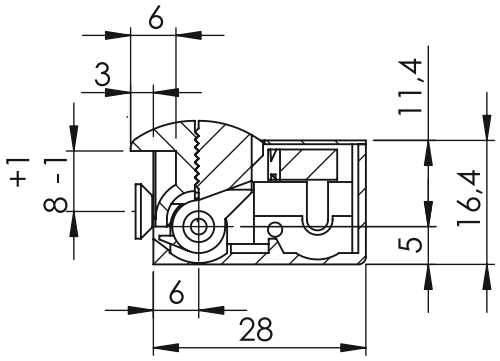
6
3
+1
8 -1
11,4
16,4
5
6
28

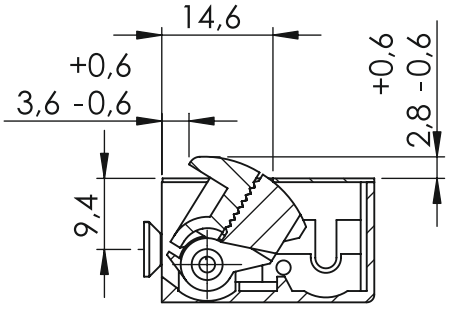
14,6
+0,6
3,6 -0,6
+0,6
2,8 -0,6
9,4

DORCAS